M1 LUNGENAUTOMAT
AE M45x3

MSA The Safety Company

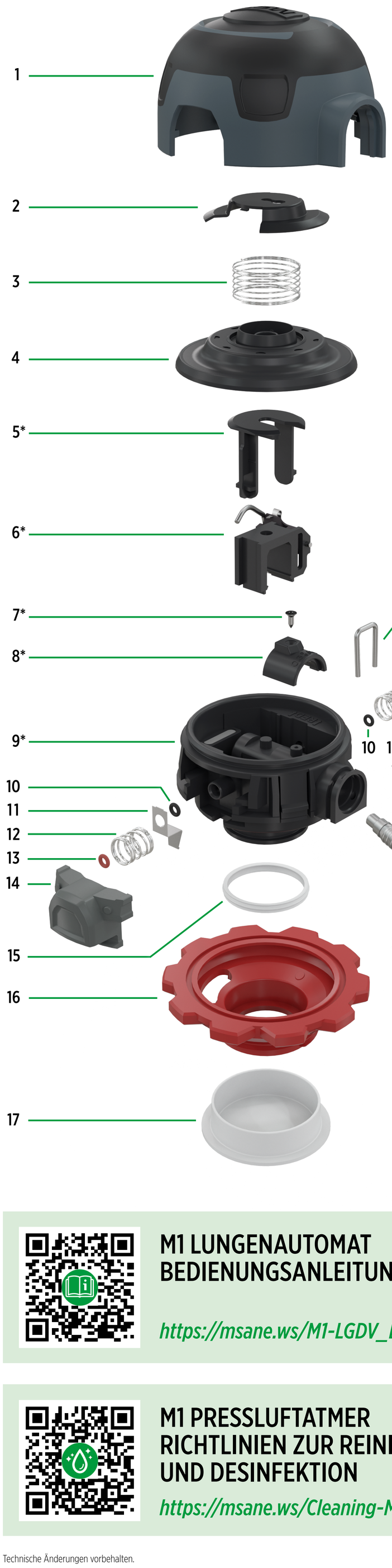

ERSATZTEILE

	Beschreibung	Bestellnummer	Menge
	M1-AE M45x3 Lungenautomat, ohne Leitung	10198872	1 Stk.
	M1-AE M45x3 Lungenautomat, kurz	10207751	1 Stk.
	M1-AE M45x3 Lungenautomat, lang	10207752	1 Stk.
	M1-AE M45x3 Lungenautomat fix, kurz	10198878	1 Stk.
	M1-AE M45x3 Lungenautomat fix, lang	10198877	1 Stk.
1	Abdeckkappe	10184424-SP	1 Stk.
2	Federhalter	10198876	5 Stk.
3	Feder	10032087	1 Stk.
4	Membran, Gummi	10187469-SP	5 Stk.
5	Membrangabel	10080895	10 Stk.
6	Shutoff Baugruppe	10196670-SP	1 Stk.
7	Schraube, 2,2 x 6,5	10160999-SP	10 Stk.
8	Abdeckung, Luftkanal	10161000-SP	5 Stk.
9	Gehäuse	10160981-SP	1 Stk.
10	O-Ring schwarz für Knopf, 2,5 x 1,5	10027109-SP	20 Stk.
11	Sicherungsklammer	10020380-SP	10 Stk.
12	Feder für Knopf	10018965	5 Stk.
13	O-Ring rot für Knopf, 2,5 x 1,5	10206857	20 Stk.
14	Knopf AS/AE, grau	10186023-SP	5 Stk.
15	Dichtring	10032073	5 Stk.
16	Handrad	10032070	1 Stk.
17	Verschlusskappe AS/AE	10097087	10 Stk.
18	U-Clip	10096120	5 Stk.
19	Knopf AS/AE, rot	10186022-SP	5 Stk.
20	Ventilhebel	10189430-SP	5 Stk.
21	Kolbenführung	10161017-SP	5 Stk.
22	Feder, Kolben	10161016-SP	5 Stk.
23	O-Ring blau	10161013-SP	5 Stk.
24	Kolben	10161015-SP	5 Stk.
25	O-Ring 10,82 x 1,78	10035606	5 Stk.
26	Dichtsitz	10161012-SP	5 Stk.
27	Mitteldruckleitung, kurz	10186029-SP	1 Stk.
27	Mitteldruckleitung, lang	10185643-SP	1 Stk.
27	Mitteldruckleitung fix, kurz	10186302-SP	1 Stk.
27	Mitteldruckleitung fix, lang	10186303-SP	1 Stk.
28	Schutzkappe	D4080871	10 Stk.
*	Ventilbaugruppe AS/AE	10186021-SP	1 Set

* enthält Ersatzteile 5, 6, 7, 8, 9, 20, 21, 22, 23, 24, 25, 26 (jeweils 1 Stück)

ZUBEHÖR

	Beschreibung	Bestellnummer	Menge
	Waschadapter M1-AE/ESA Lungenautomat	10200072	5 Stk.
	Grundüberholungsatz M1 Lungenautomat	10198868	1 Set
	Wartungskit M1 Lungenautomat	10198875	1 Set
	Prüfadapter M1 fix Pressluftatmer	10200039	1 Stk.
	Haltefix-AE alpha	10087657	1 Stk.
	Haltefix-AE alpha B	10078511	1 Stk.
	Haltefix-AE/ESA alpha B	10078512	1 Stk.
	Schmierfett, Klüberalpha YV93	10032084	5 g
	Kappe, gelocht 12 mm	10097112	10 Stk.

M1 LUNGENAUTOMAT BEDIENUNGSANLEITUNG

https://msane.ws/M1-LGDV_DE

M1 PRESSLUFTATMER RICHTLINIEN ZUR REINIGUNG UND DESINFEKTION

https://msane.ws/Cleaning-M1_DE

Technische Änderungen vorbehalten.

M1 LUNGENAUTOMAT AS

MSA The Safety Company

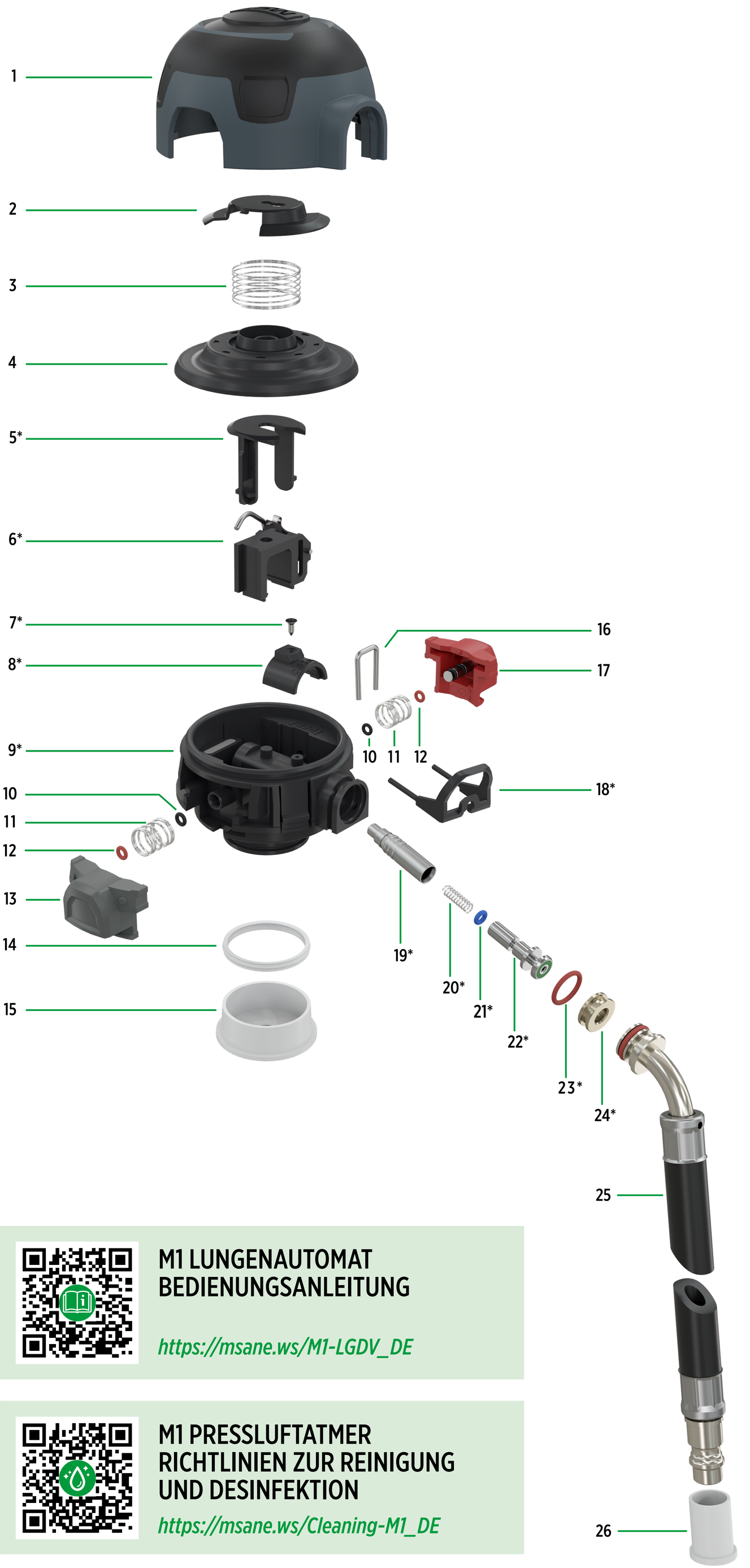

ERSATZTEILE

	Beschreibung	Bestellnummer	Menge
	M1-AS Lungenautomat, ohne Leitung	10198871	1 Stk.
	M1-AS Lungenautomat, kurz	10207729	1 Stk.
	M1-AS Lungenautomat, lang	10206631	1 Stk.
	M1-AS Lungenautomat fix, kurz	10198930	1 Stk.
	M1-AS Lungenautomat fix, lang	10198929	1 Stk.
	M1-AS-B Lungenautomat Bypass, kurz	10207756	1 Stk.
	M1-AS-B Lungenautomat Bypass, lang	10207728	1 Stk.
1	Abdeckkappe	10184424-SP	1 Stk.
2	Federhalter	10198876	5 Stk.
3	Feder	10032087	1 Stk.
4	Membran, Gummi	10187469-SP	5 Stk.
5	Membrangabel	10080895	10 Stk.
6	Shutoff Baugruppe	10196670-SP	1 Stk.
7	Schraube, 2,2 x 6,5	10160999-SP	10 Stk.
8	Abdeckung, Luftkanal	10161000-SP	5 Stk.
9	Gehäuse	10160981-SP	1 Stk.
10	O-Ring schwarz für Knopf, 2,5 x 1,5	10027109-SP	20 Stk.
11	Feder für Knopf	10018965	5 Stk.
12	O-Ring rot für Knopf, 2,5 x 1,5	10206857	20 Stk.
13	Knopf AS/AE, grau	10186023-SP	5 Stk.
14	Dichtring	10032073	5 Stk.
15	Verschlusskappe AS/AE	10097087	10 Stk.
16	U-Clip	10096120	5 Stk.
17	Knopf AS/AE, rot	10186022-SP	5 Stk.
18	Ventilhebel	10189430-SP	5 Stk.
19	Kolbenführung	10161017-SP	5 Stk.
20	Feder, Kolben	10161016-SP	5 Stk.
21	O-Ring blau	10161013-SP	5 Stk.
22	Kolben	10161015-SP	5 Stk.
23	O-Ring 10,82 x 1,78	10035606	5 Stk.
24	Dichtsitz	10161012-SP	5 Stk.
25	Mitteldruckleitung, kurz	10186029-SP	1 Stk.
25	Mitteldruckleitung, lang	10185643-SP	1 Stk.
25	Mitteldruckleitung, kurz, Bypass	10186280-SP	1 Stk.
25	Mitteldruckleitung, lang, Bypass	10186301-SP	1 Stk.
25	Mitteldruckleitung fix, kurz	10186302-SP	1 Stk.
25	Mitteldruckleitung fix, lang	10186303-SP	1 Stk.
26	Schutzkappe	D4080871	10 Stk.
*	Ventilbaugruppe AS/AE	10186021-SP	1 Set

* enthält Ersatzteile 5, 6, 7, 8, 9, 18, 19, 20, 21, 22, 23, 24 (jeweils 1 Stück)

ZUBEHÖR

	Beschreibung	Bestellnummer	Menge
	Waschadapter M1-AE/ESA Lungenautomat	10200071	5 Stk.
	Grundüberholungsatz M1 Lungenautomat	10198868	1 Set
	Wartungskit M1 Lungenautomat	10198875	1 Set
	Prüfadapter M1 fix Pressluftatmer	10200039	1 Stk.
	Haltefix-AS	10118878-SP	5 Stk.
	Schmierfett, Klüberalpha YV93	10032084	5 g
	Kappe, gelocht 12 mm	10097112	10 Stk.

M1 LUNGENAUTOMAT BEDIENUNGSANLEITUNG

https://msane.ws/M1-LGDV_DE

M1 PRESSLUFTATMER RICHTLINIEN ZUR REINIGUNG UND DESINFEKTION

https://msane.ws/Cleaning-M1_DE

Technische Änderungen vorbehalten.

M1 LUNGENAUTOMAT
ESA

MSA The Safety Company

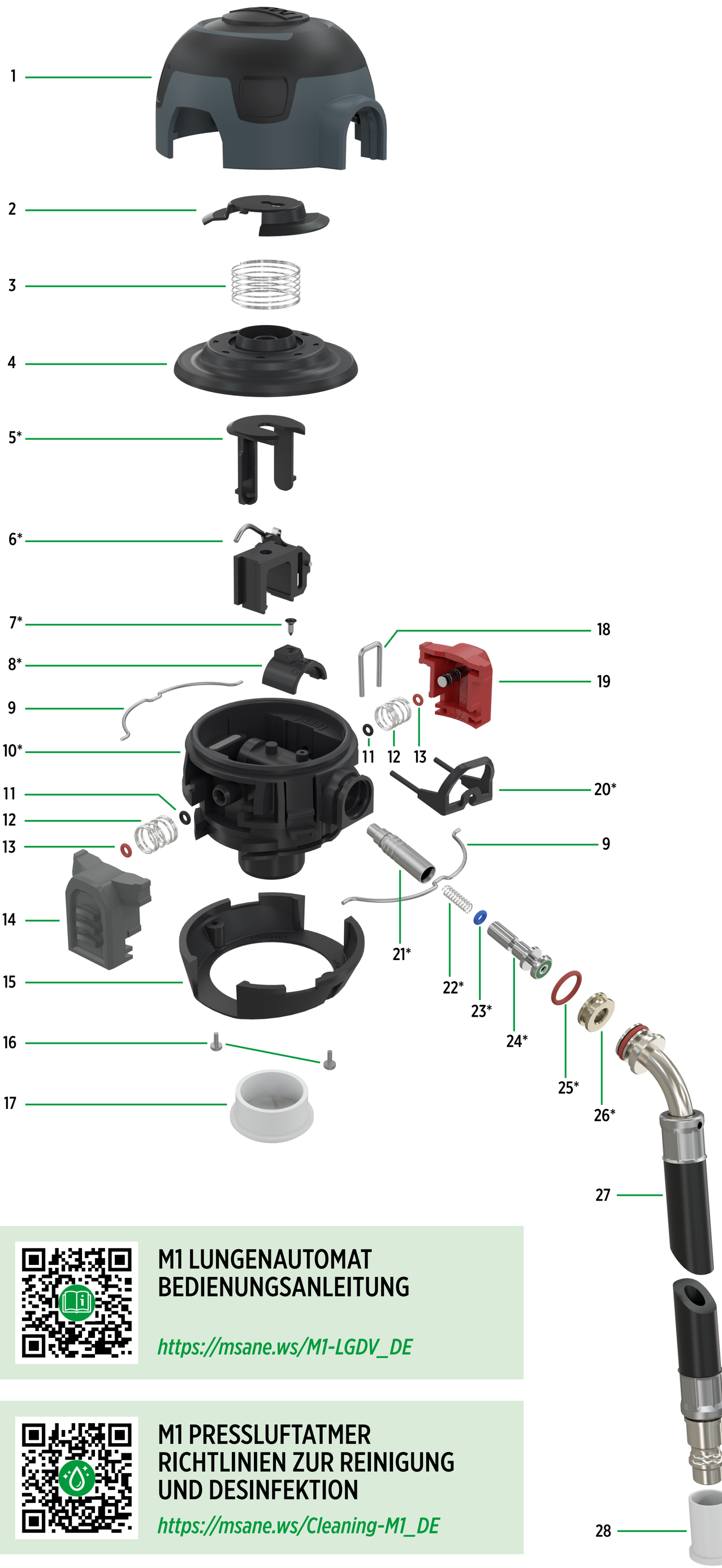

ERSATZTEILE

	Beschreibung	Bestellnummer	Menge
	M1-ESA Lungenautomat, ohne Leitung	10198873	1 Stk.
	M1-ESA Lungenautomat, kurz	10207754	1 Stk.
	M1-ESA Lungenautomat, lang	10207755	1 Stk.
1	Abdeckkappe	10184424-SP	1 Stk.
2	Federhalter	10198876	5 Stk.
3	Feder	10032087	1 Stk.
4	Membran, Gummi	10187469-SP	5 Stk.
5	Membrangabel	10080895	10 Stk.
6	Shutoff Baugruppe	10196670-SP	1 Stk.
7	Schraube, 2,2 x 6,5	10160999-SP	10 Stk.
8	Abdeckung, Luftkanal	10161000-SP	5 Stk.
9	Federelement ESA	10037863-SP	10 Stk.
10	Gehäuse ESA	10184429-SP	1 Stk.
11	O-Ring schwarz für Knopf, 2,5 x 1,5	10027109-SP	20 Stk.
12	Feder für Knopf	10018965	5 Stk.
13	O-Ring rot für Knopf, 2,5 x 1,5	10206857	20 Stk.
14	Knopf ESA, grau	10186025-SP	5 Stk.
15	Ringabdeckung ESA	10043463-SP	1 Stk.
16	Schraube 30x7, schwarz	10046675-SP	10 Stk.
17	Verschlusskappe ESA, perforiert	10097099	10 Stk.
18	U-Clip	10096120	5 Stk.
19	Knopf ESA, rot	10186024-SP	5 Stk.
20	Ventilhebel	10189430-SP	5 Stk.
21	Kolbenführung	10161017-SP	5 Stk.
22	Feder, Kolben	10161016-SP	5 Stk.
23	O-Ring blau	10161013-SP	5 Stk.
24	Kolben	10161015-SP	5 Stk.
25	O-Ring 10,82 x 1,78	10035606	5 Stk.
26	Dichtsitz	10161012-SP	5 Stk.
27	Mitteldruckleitung, kurz	10186029-SP	1 Stk.
27	Mitteldruckleitung, lang	10185643-SP	1 Stk.
27	Mitteldruckleitung fix, kurz	10186302-SP	1 Stk.
27	Mitteldruckleitung fix, lang	10186303-SP	1 Stk.
28	Schutzkappe	D4080871	10 Stk.
*	Ventilbaugruppe ESA	10186056-SP	1 Set

* enthält Ersatzteile 5, 6, 7, 8, 10, 20, 21, 22, 23, 24, 25, 26 (jeweils 1 Stück)

M1 LUNGENAUTOMAT BEDIENUNGSANLEITUNG

https://msane.ws/M1-LGDV_DE

M1 PRESSLUFTATMER RICHTLINIEN ZUR REINIGUNG UND DESINFEKTION

https://msane.ws/Cleaning-M1_DE

ZUBEHÖR

	Beschreibung	Bestellnummer	Menge
	Waschadapter M1-AE/ESA Lungenautomat	10200072	5 Stk.
	Grundüberholungsatz M1 Lungenautomat	10198868	1 Set
	Wartungskit M1 Lungenautomat	10198875	1 Set
	Prüfadapter M1 fix Pressluftatmer	10200039	1 Stk.
	Haltefix-ESA	10059353	1 Stk.
	Haltefix-AE/ESA alpha B	10078512	1 Stk.
	Schmierfett, Klüberalpha YV93	10032084	5 g
	Kappe, gelocht 12 mm	10097112	10 Stk.

Technische Änderungen vorbehalten.

M1 PR18
Druckminderer
alphaCLICK II (10192953-SP)

MSA The Safety Company

KOLBEN UND KAPPE

	Beschreibung	Bestellnummer	Menge
1	**Mitteldruckfeder**	**10199380**	5 Stk.
*	**Kolben Baugruppe:**	**10199421**	1 Stk.
2	Unterer Kolben-O-Ring	*enthalten in 10199421*	1 Stk.
3	Kolbendichtung	*enthalten in 10199421*	1 Stk.
4	Oberer Kolben-O-Ring	*enthalten in 10199421*	1 Stk.
5	**Kappendichtring**	**10189030-SP**	10 Stk.
6	**Kappe, Drehmoment 10 Nm +/- 0,5 Nm**	**10186897-SP**	5 Stk.
	Drehmoment-Nuss zur Demontage der Kappe	10200040	1 Stk.
7	**Plompe (MSA Logo)**	**10070156**	10 Stk.

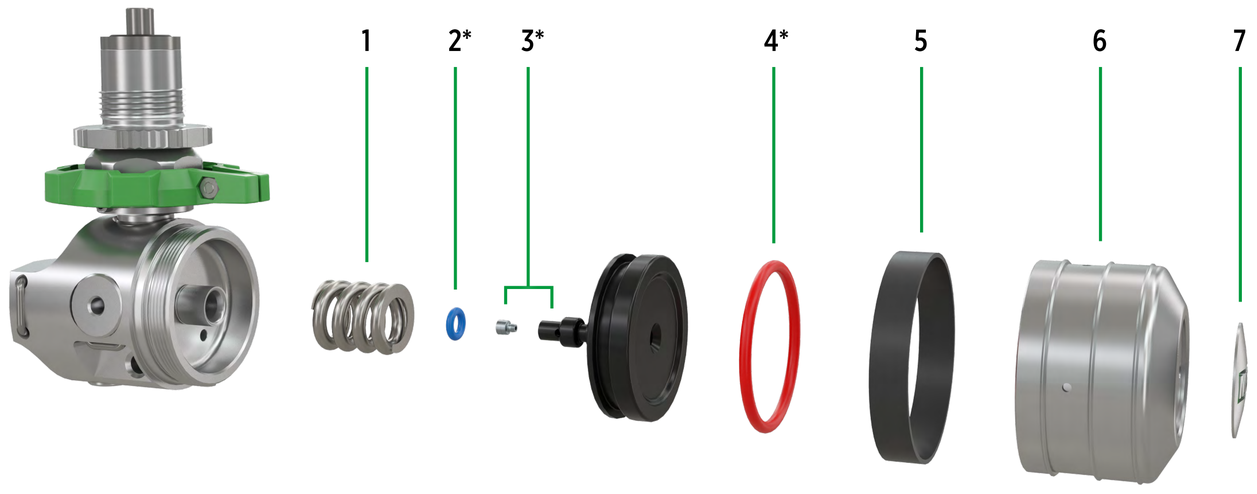

SICHERHEITSVENTIL

	Beschreibung	Bestellnummer	Menge
*	**Sicherheitsventil Baugruppe:**	**10198978**	1 Stk.
1	Dichtring	*enthalten in 10198978*	1 Stk.
2	Kolben	*enthalten in 10198978*	1 Stk.
3	Feder	*enthalten in 10198978*	1 Stk.
4	Abdeckkappe, Drehmoment 2,5 Nm ± 0,5 Nm	*enthalten in 10198978*	1 Stk.

ANSCHLUSS-STOPFEN

	Beschreibung	Bestellnummer	Menge
1	**U-Clip für Mitteldruckanschluss**	**10096120**	5 Stk.
2	**Stopfen für Mitteldruckanschluss mit Dichtung**	**10199002**	5 Stk.
3	**O-Ring, 10,82 x 1,78**	**10188467-SP**	10 Stk.
4	**U-Clip für SL-Anschluss**	**10069350**	10 Stk.
5	**Stopfen für SL-Anschluss mit Dichtung,** inkl. 10194382	**10199001**	5 Stk.
*	**Dichtungssatz, SL-Anschluss:**	**10194382**	1 Set
6	O-Ring, 9,52 x 1,78	*enthalten in 10194382*	1 Stk.
7	O-Ring, 3 x 1,5	*enthalten in 10194382*	1 Stk.
8	Stützring, 5,80 x 3,0 x 0,5	*enthalten in 10194382*	2 Stk.

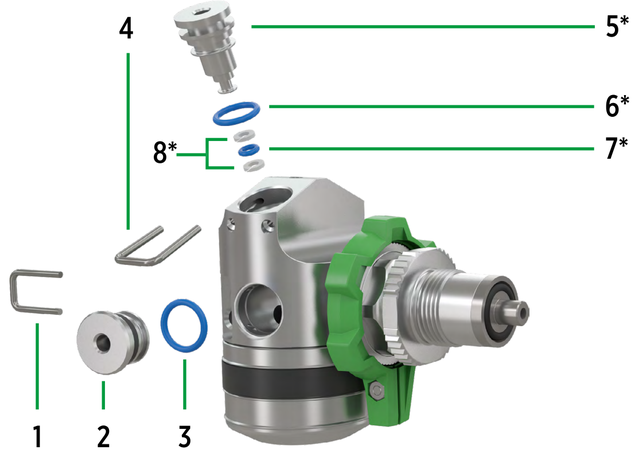

HOCHDRUCKANSCHLUSS

	Beschreibung	Bestellnummer	Menge
1	**Dosierschraube für SL-Anschluss, 25 l bei 200 bar**	**10053714-SP**	10 Stk.
2	**Dichtring, 13,5 x 8,2 x 1 CU**	**10096335**	10 Stk.
*	**alphaCLICK II Kupplung 300 bar Upgrade Set:**	**10191333**	1 Stk.
3	alphaCLICK II Kupplung, Drehmom. 45 Nm + 5 Nm	*enthalten in 10191333*	1 Stk.
4	Indikatorring alphaCLICK II, inkl. 5x Schraube und Mutter M3	10191331	5 Stk.
5	**Schraube und Mutter M3 für Indikatorring**	**10198977**	10 Stk.
6	**Flaschenadapter alphaCLICK II**	**10191310**	5 Stk.
7	**O-Ring**	**D4080948**	10 Stk.
9	**Schutzkappe**	**10088298**	10 Stk.

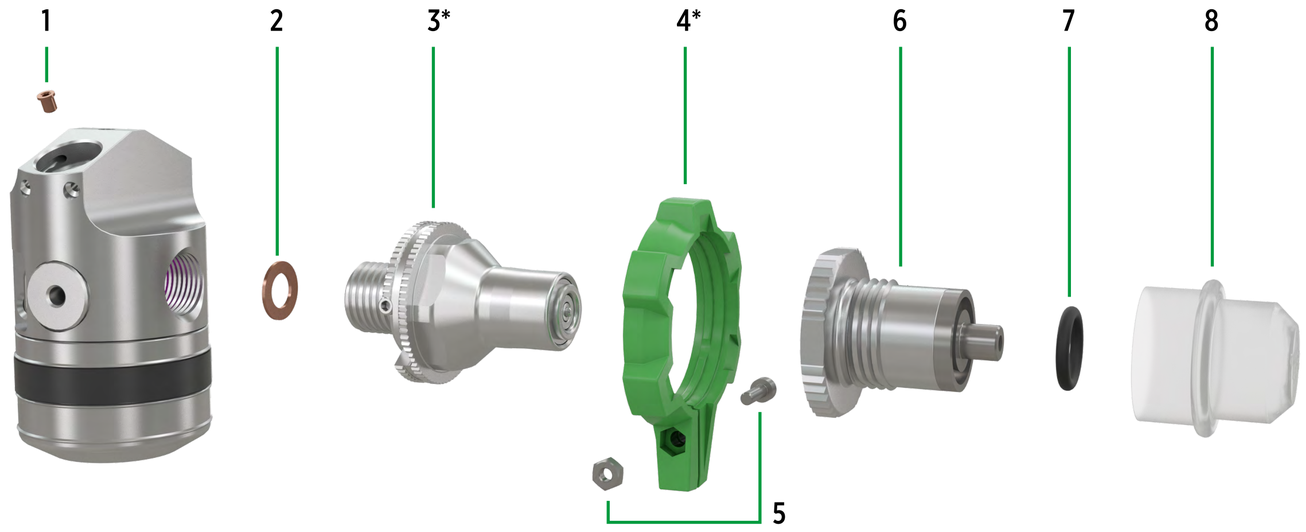

* enthält Ersatzteile 3 und 4

ZUBEHÖR

	Beschreibung	Bestellnummer	Menge
	Stopfen für Flaschenadapter alphaCLICK II 300 bar	**10208789**	5 Stk.
	Füllleistenset 300 bar alphaCLICK II	**10191332**	1 Stk.
	alphaCLICK II Prüfmanometer (bis 400 bar)	**10192641**	1 Stk.

Technische Änderungen vorbehalten.

M1 PRESSLUFTATMER BEDIENUNGSANLEITUNG

https://msane.ws/M1-OPM_DE

M1 PR18
Druckminderer
200/300 bar (10190005-SP) und 300 bar QuickFill (10192954-SP)

MSA The Safety Company

KOLBEN UND KAPPE

	Beschreibung	Bestellnummer	Menge
1	**Mitteldruckfeder**	**10199380**	5 Stk.
*	**Kolben Baugruppe:**	**10199421**	1 Stk.
2	Unterer Kolben-O-Ring	*enthalten in 10199421*	1 Stk.
3	Kolbendichtung	*enthalten in 10199421*	1 Stk.
4	Oberer Kolben-O-Ring	*enthalten in 10199421*	1 Stk.
5	**Kappendichtring**	**10189030-SP**	10 Stk.
6	**Kappe, Drehmoment 10 Nm +/- 0,5 Nm**	**10186897-SP**	5 Stk.
	Drehmoment-Nuss zur Demontage der Kappe	10200040	1 Stk.
7	**Plompe (MSA Logo)**	**10070156**	10 Stk.

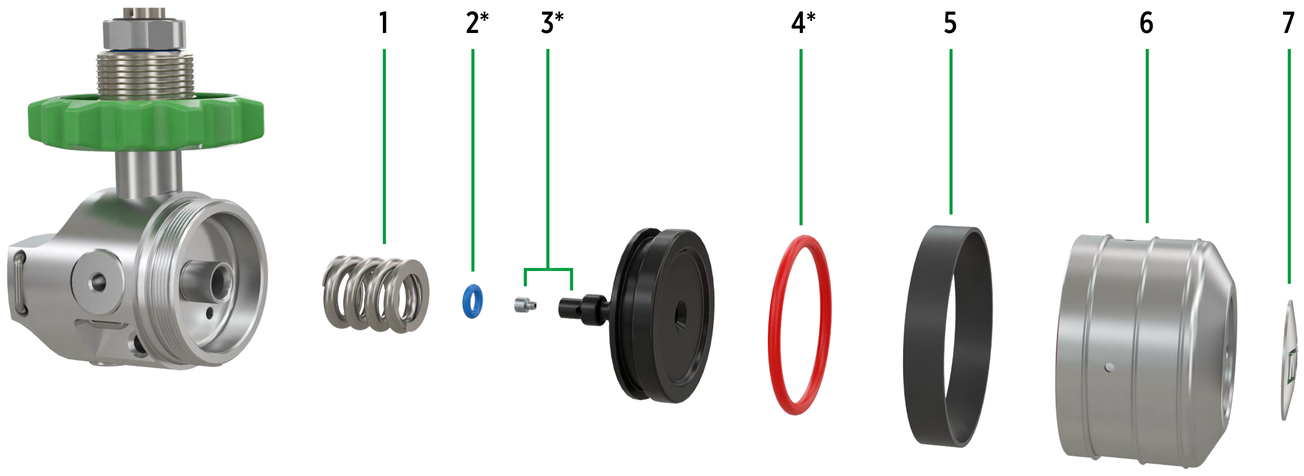

SICHERHEITSVENTIL

	Beschreibung	Bestellnummer	Menge
*	**Sicherheitsventil Baugruppe:**	**10198978**	1 Stk.
1	Dichtring	*enthalten in 10198978*	1 Stk.
2	Kolben	*enthalten in 10198978*	1 Stk.
3	Feder	*enthalten in 10198978*	1 Stk.
4	Abdeckkappe, Drehmoment 2,5 Nm ± 0,5 Nm	*enthalten in 10198978*	1 Stk.

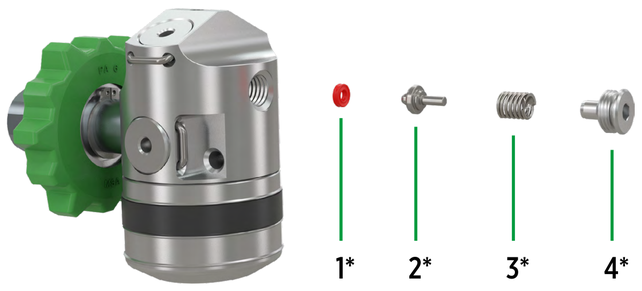

ANSCHLUSS-STOPFEN

	Beschreibung	Bestellnummer	Menge
1	**U-Clip für Mitteldruckanschluss**	**10096120**	5 Stk.
2	**Stopfen für Mitteldruckanschluss mit Dichtung**	**10199002**	5 Stk.
3	**O-Ring, 10,82 x 1,78**	**10188467-SP**	10 Stk.
4	**U-Clip für SL-Anschluss**	**10069350**	10 Stk.
5	**Stopfen für SL-Anschluss mit Dichtung,** inkl. 10194382	**10199001**	5 Stk.
*	**Dichtungssatz, SL-Anschluss:**	**10194382**	1 Set
6	O-Ring, 9,52 x 1,78	*enthalten in 10194382*	1 Stk.
7	O-Ring, 3 x 1,5	*enthalten in 10194382*	1 Stk.
8	Stützring, 5,80 x 3,0 x 0,5	*enthalten in 10194382*	2 Stk.

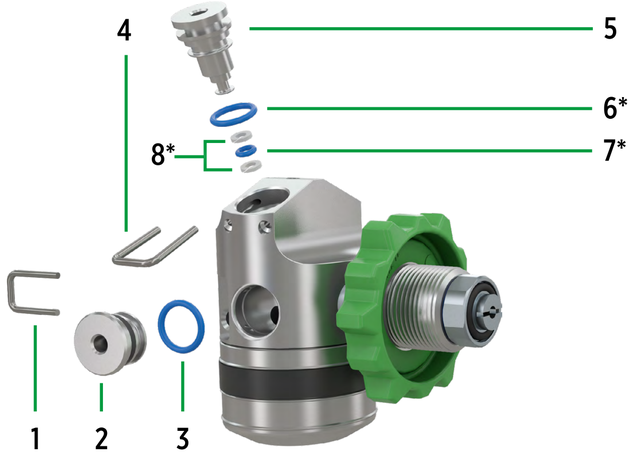

HOCHDRUCKANSCHLUSS

	Beschreibung	Bestellnummer	Menge
1	**Dosierschraube für SL-Anschluss, 25 l bei 200 bar**	**10053714-SP**	10 Stk.
2	**Kupfer-Dichtring, 8x13x1-CU**	**10193052-SP**	10 Stk.
3	**Sicherungsring, 16x1**	**10195729-SP**	10 Stk.
4	**Handrad 200/300 bar**	**10146100-SP**	5 Stk.
4a*	Handrad 300 bar, QuickFill	10151557-SP	5 Stk.
5	**O-Ring, 14x2**	**10096171**	10 Stk.
6	**Hochdruckstutzen, Drehmoment 45 Nm + 5 Nm, 200/300 bar**	**10198979**	5 Stk.
6a*	Hochdruckstutzen, Drehmoment 45 Nm + 5 Nm, 300 bar, QuickFill	10198980	5 Stk.
7	**Sinterfilter**	**10200038**	10 Stk.
8	**O-Ring**	**D4080948**	10 Stk.
9	**Gewindenippel, Drehmoment 5 Nm ± 0,5 Nm, 200/300 bar**	**D4075062-SP**	10 Stk.
9a*	Gewindenippel, Drehmoment 5 Nm ± 0,5 Nm, 300 bar, QuickFill	D4075061-SP	1 Stk.
10	**Schutzkappe**	**10088298**	10 Stk.

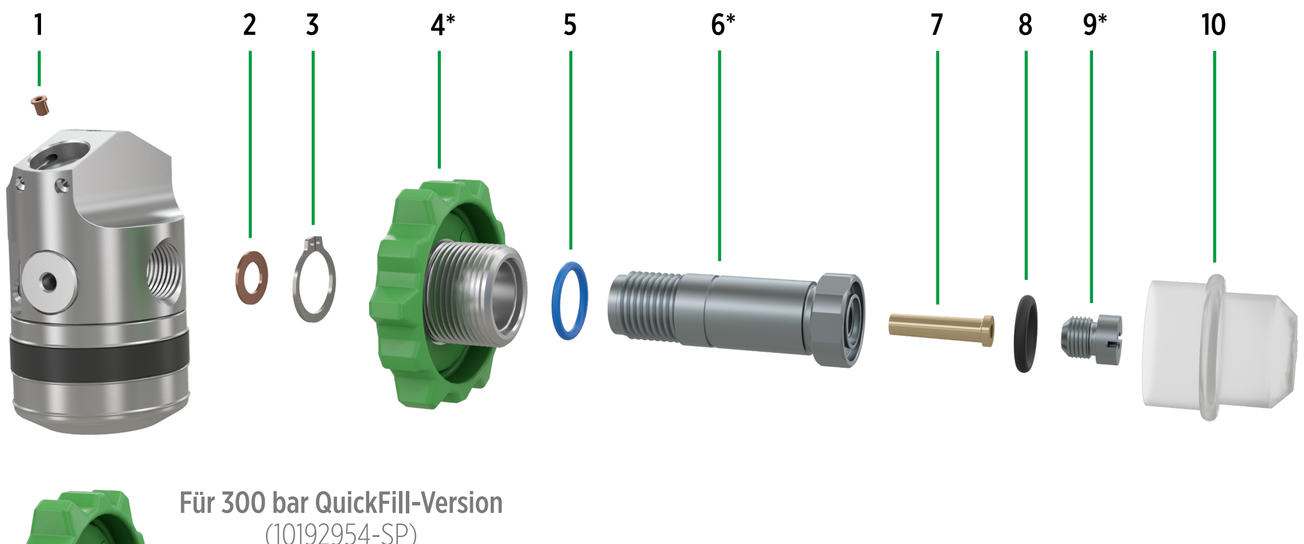

Für 300 bar QuickFill-Version
(10192954-SP)

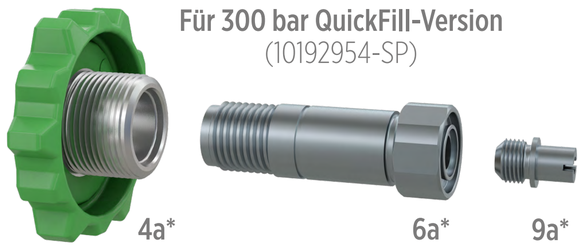

* Für die 300 bar QuickFill-Version unterscheiden sich Ersatzteile 4, 6, 9

Technische Änderungen vorbehalten.

M1 PRESSLUFTATMER BEDIENUNGSANLEITUNG

https://msane.ws/M1-OPM_DE